PRZEKRÓJ A - A

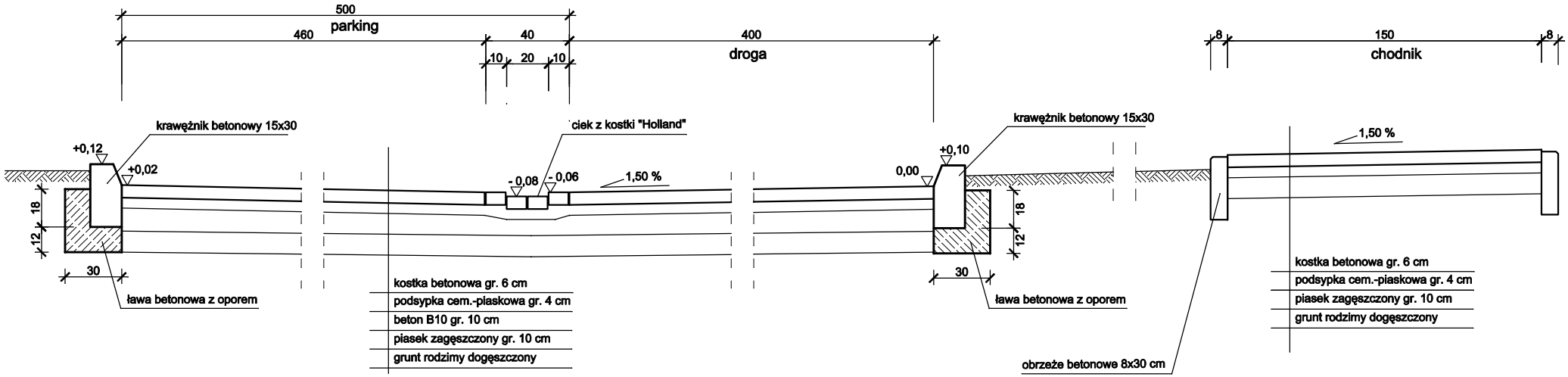

PRZEKRÓJ B - B

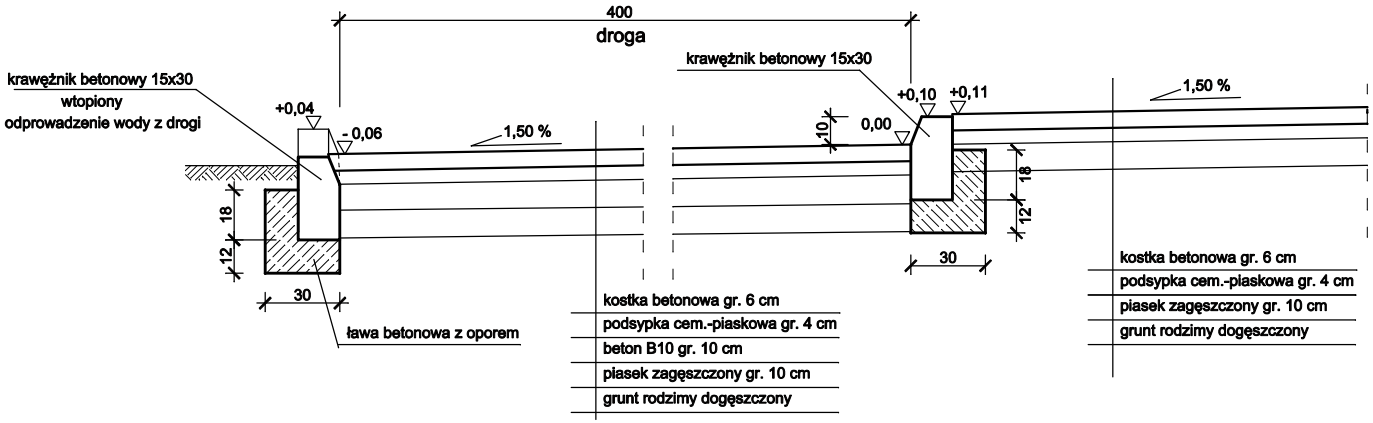

PRZEBUDOWA DROGI, PARKINGU I CHODNIKÓW NA TERENIE
ŚRODOWISKOWEGO DOMU SAMOPOMOCY W JEDLANCE

PRZEKROJE KONSTRUKCYJNE

skala 1 : 20